AUFBAUANLEITUNG

HÜTENETZE, ELEKTRONETZE

Vielen Dank für den Kauf eines Hütenetzes für Tiere.
Für den Aufbau empfiehlt es sich das Netz direkt am Ort des ersten Aufbaus aus dem Karton zu nehmen.

1

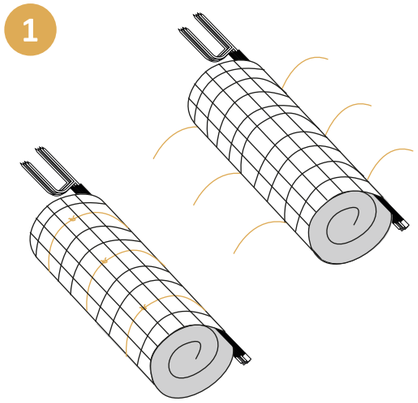

Legen Sie die ausgepackte Netzrolle auf den Boden und entfernen Sie die Fixierbänder. (Fixierbänder aufbewahren)

2

Halten Sie die Pfähle fest und rollen Sie das Netz aus.

3

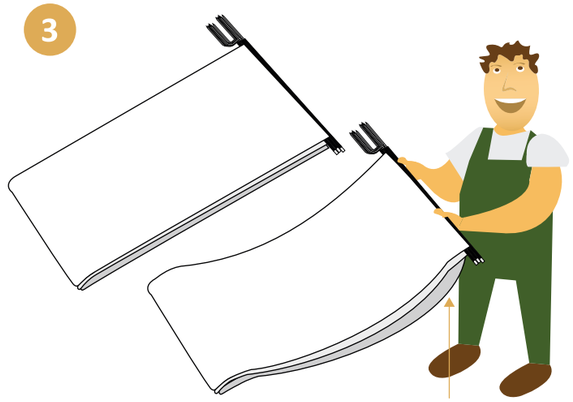

Legen Sie das ausgerollte Netz flach auf den Boden und nehmen Sie anschließend die Pfähle hoch.

4

Legen Sie den ersten Pfahl auf den Boden und gehen Sie dem Netzverlauf folgend weiter. Beim Gehen entfaltet sich das Netz und Sie können alle Pfähle nacheinander ablegen.

5

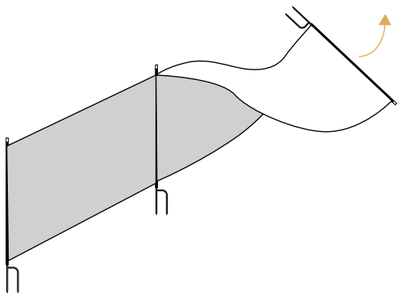

Nun können Sie das Netz aufstellen und gleichzeitig ein wenig auf Spannung setzen, indem Sie Pfahl für Pfahl das Netz aufrichten.

6

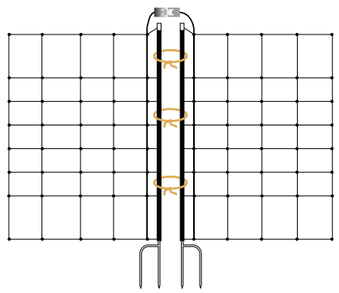

Wenn Ihr Netzzaun einen geschlossenen Kreis bildet, können Sie jetzt die Fixierbänder nutzen um den ersten und letzten Pfahl miteinander zu verbinden.
Verwenden Sie eine Netztür, können Sie diese ebenfalls nochmals mit den Fixierbändern am Hütenetz befestigen.

7

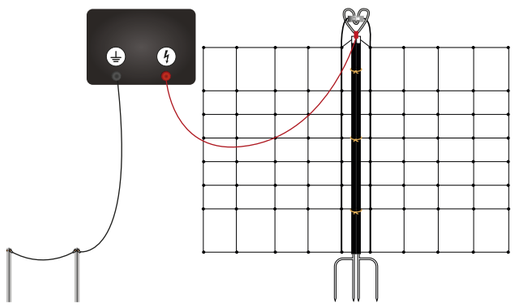

Bei Verwendung als Elektronetz erreichen Sie die beste Leitfähigkeit, wenn Sie das Zaunanschlusskabel direkt an eine der beiden Metallklemmen an Anfang oder Ende des Netzes anschließen. (Grundsätzlich kann das Kabel aber auch an jeder Stelle mit einer stromleitenden Litze im Netz angesetzt werden.)

AGRAR FACHCENTER WEDDINGSTEDT GMBH

Industriestr. 5
D-25795 Weddingstedt

+49 (0) 481 / 5086

info@fencemaster.de

www.fencemaster.de